Gurari

SABIA 5523

Installations - und Wartungsanleitung für Küchenarmaturen
Kitchen faucet installation and maintenance instruction
Installation et entretien des robinets de cuisine

Anleitung zur Installation und Wartung der Küchenarmatur Vielen Dank, dass Sie sich für unser Produkt entschieden haben. Befolgen Sie bitte unbedingt die in dieser Anleitung angegebenen Richtlinien.

1. WICHTIG!
Es ist wichtig, diese Anleitung bei der Installation und Pflege der Armaturen zu befolgen. Die korrekte Installation der Armatur gewährleistet eine lange Lebensdauer und ein gutes Aussehen des Produkts. Bitte befolgen Sie die angegebenen Anweisungen zur Installation und Wartung, um Fehlfunktionen zu vermeiden und die Qualität der Armatur voll auszuschöpfen.

2. PRODUKTFUNKTIONEN
Dieses Produkt dient zum Mischen, Absperren, Ablassen und Entsorgen des Wassersstroms und der Einstellung der Temperatur.
• Betriebswasserdruck der Armatur: 0,5 bar.
• Maximaler Wasserdruck: 5 bar.
• Optimaler Betriebswasserdruck: 1 bis 5 bar.

3. WICHTIGE HINWEISE, DIE VOR DER INSTALLATION ZU BEACHTEN SIND
3.1 Vorspülung der Zuleitung. Vor dem Anschluss der Armatur an die Wasserversorgung müssen 2-3 Liter Wasser aus der Zuleitung, an welche die Armatur angeschlossen werden soll, abgelassen werden, um auf diese Weise eventuelle Verschmutzungen herauszuspülen. (Dies ist besonders wichtig, wenn die Armatur an eine neue Wasserleitung angeschlossen wird).
3.2 Nachdem Sie die Armatur an die Wasserleitung angeschlossen haben, öffnen Sie allmählich das Absprerrventil und prüfen Sie gleichzeitig alle Anschlüsse der Armatur auf Dichtheit und Wasserundurchlässigkeit. Probieren Sie dann die Armatur selbst und alle ihre Funktionen aus.

4. INSTALLATION
Für ein optimales Ergebnis bei der Verwendung der Armatur empfehlen wir, die Installation einem Fachmann zu überlassen.
4.1 Um zu verhindern, dass mechanische Verunreinigungen aus der Wasserversorgung in die Armatur gelangen, wird empfohlen, vor der Armatur einen groben Wasserreinigungsfilter mit nicht mehr als 100 Mikron zu installieren.

5. WARTUNGS- UND REINIGUNGSHINWEISE
Um eine lange Lebensdauer der Armatur zu gewährleisten, sollten Sie die nachstehenden Anweisungen befolgen:
• Reinigen Sie die Oberfläche der Armatur regelmäßig.
• Für die Reinigung dürfen KEINE Scheuermittel verwendet werden.
• Verwenden Sie für die Reinigung natürliche Produkte, die keinen Schaden anrichten, wie z.B. eine Mischung aus Essig und Wasser oder Seifenwasser.
• Verwenden Sie nur weiche Tücher für die Reinigung.
• Zur Entfernung von Kalkablagerungen wird mit Wasser verdünnter Essig empfohlen. Nach der Verwendung des Wasser/ Essig-Gemischs muss die Oberfläche der Armatur mit sauberem, warmem Wasser abgespült und trockengewischt werden.
• Die Oberfläche der Armatur darf nicht mit chemischen Substanzen gereinigt werden, die Säure, Alkohol oder feste Partikel enthalten, da dies die Oberfläche der Armatur beschädigen und zu Korrosion führen kann.
• Reinigen Sie den Luftsprudler regelmäßig oder tauschen Sie ihn aus.

Achtung! Die Verwendung von Putzmitteln, die nicht für die Reinigung empfindlicher Oberflächen empfohlen werden, kann zu Schäden an der Oberfläche der Armatur führen. In diesem Fall übernimmt der Hersteller keine Haftung.

Der Hersteller übernimmt keine Haftung, wenn:
• die Reinigungs- und Wartungsanweisungen nicht befolgt werden;
• das Produkt nicht für den vorgesehenen Zweck verwendet wird;
• Ersatzteile eines anderen Herstellers verwendet werden;
• die Armatur von einer nicht qualifizierten Person repariert wurde;
• die Armatur falsch bedient wurde;
• der Defekt auf eine unsachgemäße Installation der Armatur zurückzuführen ist;
• die Oberfläche der Armatur und ihrer Teile mechanisch beschädigt oder verkratzt wurden;
• mechanische Verunreinigungen in das Innere der Armatur eingedrungen sind, sich eine große Menge an Kalkablagerungen gebildet haben und wenn Wasser im Inneren der Armatur eingefroren war;
• die Armatur unvollständig oder ohne Originalverpackung eingesandt wird.

Hinweis: Der Hersteller behält sich das Recht vor, Änderungen am Modell des Artikels vorzunehmen, die dessen Qualität und Funktion nicht beeinträchtigen.

Thank you for purchasing our product. Be sure to follow the guidelines given in the installation and maintenance instruction when using the product.

1. IMPORTANT!
It is crucial to follow these instructions in installing and maintaining the casual care of the faucets. Correct installation of the faucet ensures long-term operation and good appearance of the product. Please follow the given instructions on the installation and maintenance of the faucets to avoid their malfunctioning and enjoy the quality operation of the faucets.

2. PRODUCT FUNCTIONS.
This product is designed to mix, stop, drain and dispose of the flow and temperature of the running water.
- The operating water pressure of the faucet - 0.5 bar.
- The maximum water pressure – 5 bars.
- The optimal operating water pressure - from 1 to 5 bars.

3. NECESSARY INSTRUCTIONS TO BE TAKEN INTO ACCOUNT BEFORE THE INSTALLATION.
3.1. Rinsing of the water supply pipe. Before connecting the faucet to the water supply, it is necessary to drain 2-3 liters of water from the pipe to which the faucet will be connected, to remove this way any dirt that may have accumulated there (doing so is especially important if the faucet is being connecting to a new water supply pipe line).
3.2. After having connected the faucet to the water supply pipes, gradually open the water supply valve and, at the same time, check all connections of the faucet for airtightness and water impermeability. Then try the faucet itself and all its functions.

4. INSTALLATION.
For the maximum customer satisfaction with the use of faucets, we recommend entrusting the installation to a professional.
4.1. To prevent any mechanical impurities from entering the faucet from the water supply pipes, it is recommended to install before the faucet a rough water purification filters of no more than 100 mikrons.

5. MAINTENANCE AND CLEANING INSTRUCTIONS.
To ensure the durability of the faucet, we might follow the instructions noted below:
- Clean the surface of the faucet regularly.
- Abrasive agents CANNOT be used for cleaning.
- Use for the cleaning natural products, that cause no damage to the, such as a mix of food vinegar and water or soapy water.
- Use only soft cloths for the cleaning.
- Vinegar diluted with water is recommended to be used to remove limescale deposits. After using the mix of water and vinegar, it is necessary to rinse the surface of the faucet with clean warm water and wipe it dry.
- The surface of the faucet cannot be cleaned with chemical substances containing acid, alcohol or solid particles, as this may cause damage to the surface of the faucet housing and result in corrosion.
- Clean the aerator regularly or replace it.

Attention! Using means which are not recommended for the purification of products, can cause damage to the surfaces of the faucet. In this case, the manufacturer is not responsible for damaged surfaces.

The manufacturer shall assume no responsibility if:
- the users fails to follow the installation and maintenance instructions;
- the users use the product not for its intended purpose;
- the users use spare parts of another manufacturer;
- if the faucet was repaired by an unqualified person;
- if the faucet was operated in a wrong way;
- if the defect resulted from wrongly installation of the faucet;
- if the surface of the faucet and of its parts is mechanically damaged or scratched;
- if mechanical impurities have entered the inside of the faucet, when there is a huge amount of limescale deposits and when the water inside the faucet got frozen;
- if the faucet is delivered incomplete or without original packaging.

Note: The manufacturer reserves the right to make changes to the model of the item without impairing its quality and functions.

Merci d'avoir acheté notre produit. Assurez-vous de suivre les directives d'installation et d'entretien du robinet.

1. IMPORTANT!
Il est essentiel de suivre ces instructions pour installer et entretenir ces robinets. L'installation correcte du robinet assure le fonctionnement à long terme et la bonne apparence du produit. Veuillez suivre les instructions fournies pour l'installation et l'entretien des robinets afin d'éviter les problèmes de fonctionnement et de profiter de la qualité du produit.

2. FONCTIONS DU PRODUIT.
Ce produit est conçu pour mélanger, arrêter, égoutter et éliminer le débit et la température de l'eau courante.
• Pression d'eau de fonctionnement du robinet - 0,5 bar.
• Pression d'eau maximale – 5 bars.
• Pression d'eau de fonctionnement optimale - de 1 à 5 bars.

3. INSTRUCTIONS NÉCESSAIRES À PRENDRE EN COMPTE AVANT L'INSTALLATION.
3.1. Rinçage du tuyau d'alimentation en eau. Avant de raccorder le robinet à l'alimentation en eau, il est nécessaire de vidanger deux à trois litres d'eau du tuyau auquel le robinet sera connecté, afin d'enlever toute saleté qui aurait pu s'y accumuler (cela est particulièrement important si le robinet est raccordé à une nouvelle conduite d'alimentation en eau).
3.2. Après avoir connecté le robinet aux tuyaux d'alimentation, ouvrez graduellement le robinet d'alimentation en eau et, en même temps, vérifiez que tous les raccords du robinet sont étanches et imperméables. Essayez ensuite le robinet lui-même et toutes ses fonctions.

4. INSTALLATION.
Pour que le client soit entièrement satisfait de l'utilisation de ces robinets, nous recommandons de confier l'installation à un professionnel.
4.1. Pour empêcher toute impureté mécanique d'entrer dans le robinet par les tuyaux d'alimentation en eau, il est recommandé d'installer avant le robinet un filtre de purification d'eau rugueuse d'au plus 100 microns.

5. INSTRUCTIONS D'ENTRETIEN ET DE NETTOYAGE.
Pour assurer la durabilité du robinet, suivez les instructions ci-dessous :
• Nettoyez régulièrement la surface du robinet.
• N'UTILISEZ PAS d'agents abrasifs pour le nettoyage.
• Utilisez des produits naturels qui n'endommagent pas le produit, comme un mélange de vinaigre et d'eau ou de l'eau savonneuse.
• Utilisez seulement des chiffons doux pour le nettoyage.
• Il est recommandé d'utiliser du vinaigre dilué avec de l'eau pour éliminer les dépôts de calcaire. Après avoir utilisé le mélange d'eau et de vinaigre, rincez la surface du robinet à l'eau tiède propre et essuyez-le pour le sécher.
• La surface du robinet ne peut pas être nettoyée avec des substances chimiques contenant de l'acide, de l'alcool ou des particules solides, car cela pourrait endommager la surface et causer de la corrosion.
• Nettoyez l'aérateur régulièrement ou remplacez-le.

Attention! L'utilisation de moyens non recommandés pour la purification des produits peut endommager les surfaces du robinet. Dans ce cas, le fabricant n'est pas responsable des surfaces endommagées.

Le fabricant n'assume aucune responsabilité si :
• les utilisateurs ne suivent pas les instructions d'installation et d'entretien;
• les utilisateurs utilisent le produit à des fins non prévues;
• les utilisateurs utilisent des pièces de rechange d'un autre fabricant;
• si le robinet a été réparé par une personne non qualifiée;
• si le robinet a été utilisé de la mauvaise façon;
• si le défaut découle d'une installation incorrecte du robinet;
• si la surface du robinet et de ses pièces est mécaniquement endommagée ou égratignée;
• si des impuretés mécaniques sont entrées à l'intérieur du robinet, lorsqu'il y a une grande quantité de dépôts de calcaire et lorsque l'eau à l'intérieur du robinet a gelée;
• si le robinet est livré incomplet ou sans emballage d'origine.

Remarque : Le fabricant se réserve le droit d'apporter des modifications au modèle de l'article sans compromettre sa qualité et ses fonctions.

Ansicht der zerlegten Armatur / Disassembled faucet view / Vue du robinet démonté

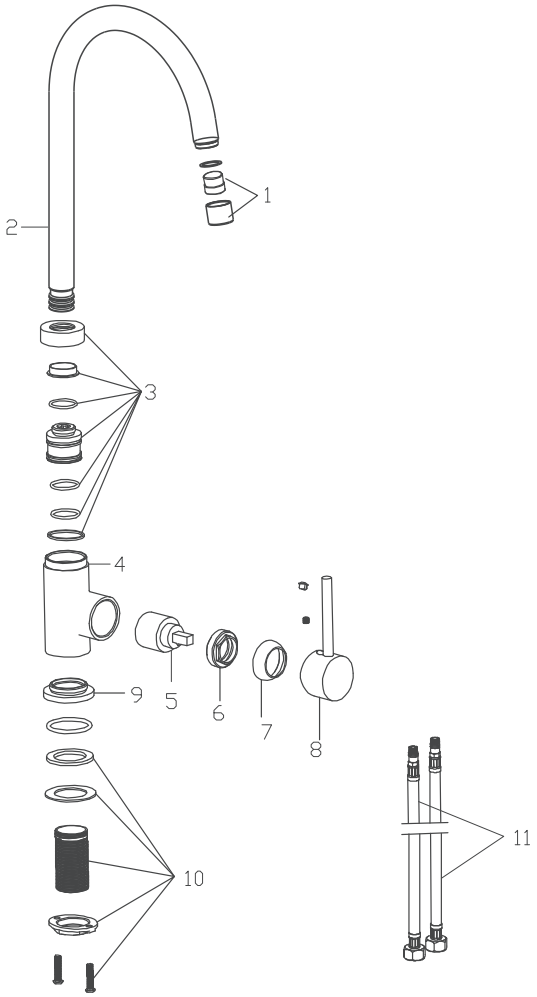

1 - Luftsprudler / Aerator /Boîtier d'aérateur
2 - Auslauf / Spout / Bec/buse
3 - Verbindung / Connector / Connecteur
4 - Gehäuse / Body / Corps
5 - Kartusche / Cartridge / Cartouche
6 - Ventilhalsmutter / Bonnet nut / Écrou de chapeau
7 - Kartuschenkappe / Cartridge cap/cartridge cover / Capuchon de cartouche/couvercle de cartouche
8 - Hebel / Handle / Poignée
9 - Bodenring / Base ring / Anneau de base
10 - Befestigungsteile/Befestigungsset / Fixing parts/fixing set / Pièces de fixation/kit de fixation
11 - Anschlussschlauch / Connecting hose / Tuyau de raccordement/Tuyau d'admission

Technische Zeichnung / Technical drawing / Dessin technique

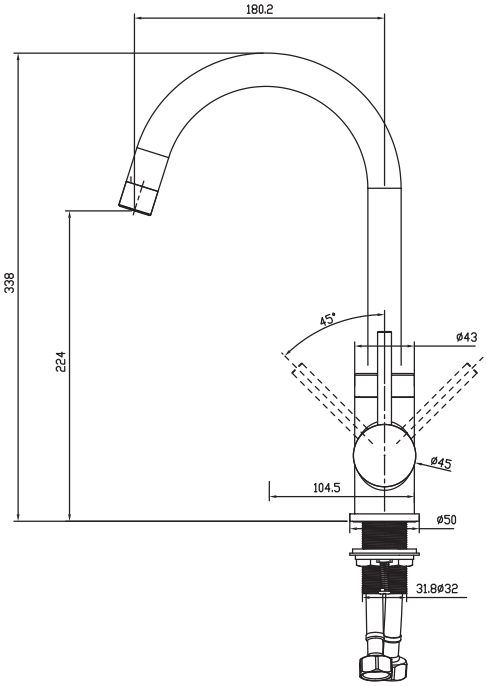

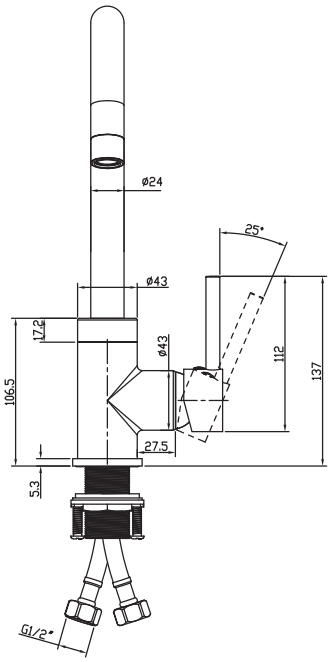

Einbauanleitung / Installation instruction / Instructions d'installation

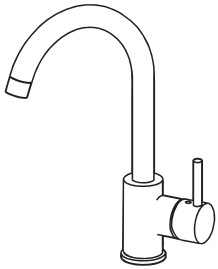

- Küchenarmatur **Sabia 5523**
- Kitchen faucet **Sabia 5523**
- Robinet d'évier **Sabia 5523**

Lesen Sie die vollständige Anleitung, bevor Sie mit der Installation beginnen.
Read the complete manual instruction before beginning installation.
Lisez les instructions complètes du manuel avant de commencer l'installation.

1

Entfernen Sie die Befestigungselemente:
Entfernen Sie die Befestigungsmutter 2 und die Unterlegscheibe vom Befestigungsrohr 1.

Remove mounting hardware:
Remove the mounting nut 2, and the washer from the mounting pipe 1.

Retirez le matériel de montage :
Retirez l'écrou de montage 2, et la rondelle du tuyau de montage 1.

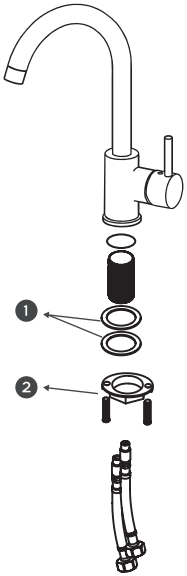

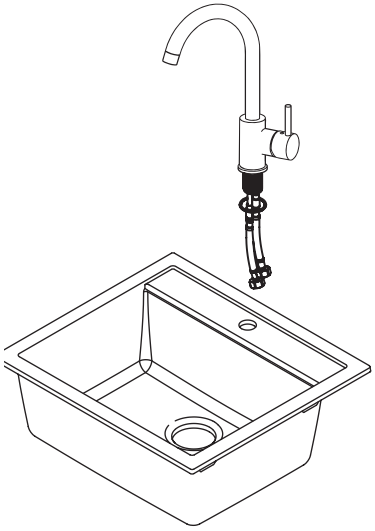

2

Installieren Sie die Armatur.
Setzen Sie die Armatur in die Öffnung in der Arbeitsplatte oder im Waschbecken ein.

Insert faucet body into hole in countertop or in the sink.

Poser le corps du robinet.
Insérer le corps du robinet dans le trou du comptoir ou de l'évier.

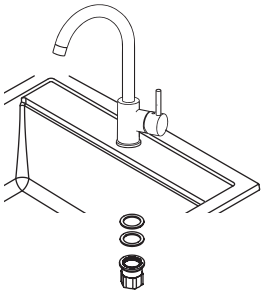

3

Montieren Sie die Befestigungselemente.
Montieren Sie die Befestigungselemente von der Unterseite der Arbeitsplatte aus an der Armatur.

Install mounting hardware.
Install mounting hardware from underneath the countertop to the faucet.

Installez les pièces de fixation.
Installez les pièces de fixation sous le comptoir et sur le robinet.

4

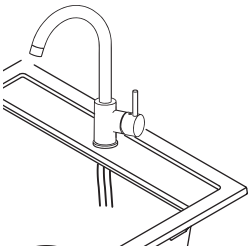

Ziehen Sie die Befestigungselement fest.
Stellen Sie die Richtung des Armaturenkörpers so ein, dass sich der Griff auf der rechten Seite der Armatur befindet. Ziehen Sie die Befestigungsmutter und die Befestigungsschrauben mit einem Schraubendreher fest.

Secure mounting hardware.
Adjust direction of faucet body so that handle is on right side of faucet. Tighten mounting nut and mounting screws with screwdriver until snug.

Serrez les pièces de fixation.
Réglez la direction du corps du robinet de façon à ce que la poignée soit du côté droit du robinet. Serrez l'écrou de fixation et les vis de montage avec un tournevis jusqu'à ce qu'ils soient bien serrés.

5

Schließen Sie die Wasserleitung an.
Schließen Sie die Wasserleitungen an die Kupferleitungen für heiß und kalt an. Schließen Sie die Wasserleitungen an die Eckventile an. Ziehen Sie beide Enden der Leitungen mit einem Schraubenschlüssel fest (es ist wichtig, nicht zu fest zuziehen). Heiße und kalte Eckventile aufdrehen und auf Dichtheit prüfen.

Connect waterlines.
Connect waterlines to hot and cold copper lines. Connect waterlines to angle stops. Tighten both ends of waterlines with a wrench until snug. Turn on hot and cold angle stops and check for leaks.

Raccordez les conduites d'eau.
Raccordez les conduites d'eau aux conduites d'alimentation chaudes et froides. Raccordez les conduites d'eau aux coudes. Serrez les deux extrémités des conduites d'eau avec une clé à molette jusqu'à ce qu'elles soient bien ajustées. Ouvrez les valves d'alimentation de l'eau chaude et froide et vérifiez s'il y a des fuites.

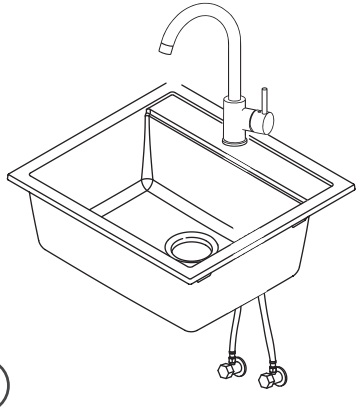

6

Auf Dichtheit prüfen.
Prüfen Sie die Anschlüsse auf Dichtheit. Falls erforderlich, nachziehen.

Check for leaks.
Check for leaks at the connections. Retighten if necessary.

Vérifiez s'il y a des fuites.
Vérifiez s'il y a des fuites aux raccords. Resserrer si nécessaire.

SERVICE / SERVICE / SERVICE CLIENTÈLE

Bei eventuellen Fragen und Störungen wenden Sie sich bitte an unseren Kundendienst.
BIB Handelshaus GmbH
Gremberger Str. 18
51105 Köln
Tel.: 036602 473898
Email: service@gurari.de
MO - FR von 8:30 - 16:30
Halten Sie bitte die Seriennummer und die Modellbezeichnung des Gerätes bereit. Alle Angaben vorbehaltlich Konstruktionsänderungen im Rahmen der technischen Weiterentwicklung unserer Produkte.
© 2019 BIB Handelshaus GmbH

If you have any questions or problems, please contact our customer service.
BIB Handelshaus GmbH
Gremberger Str. 18
51105 Köln
Tel.: 036602 473898
Email: service@gurari.de
MO - FR from 8:30 - 16:30
Please have the serial number and the model name of the device ready. All data subject to design changes in the context of technical development of our products.
© 2019 BIB Handelshaus GmbH

Si vous avez des questions ou des problèmes avec la hotte, veuillez contacter notre service client.
BIB Handelshaus GmbH
Gremberger Str. 18
51105 Cologne
Tel.: 036602 473898
Email: service@gurari.de
du lundi eu vendredi de
8h30 à 16h30
Veuillez préparer en avance le numéro de série et le nom du modèle. Toutes les données font l'objet de modifications de conception dans le cadre de l'évolution technique de nos produits.
© 2019 BIB Handelshaus GmbH

BIB Handelshaus GmbH
Gremberger Str. 18
51105 Köln